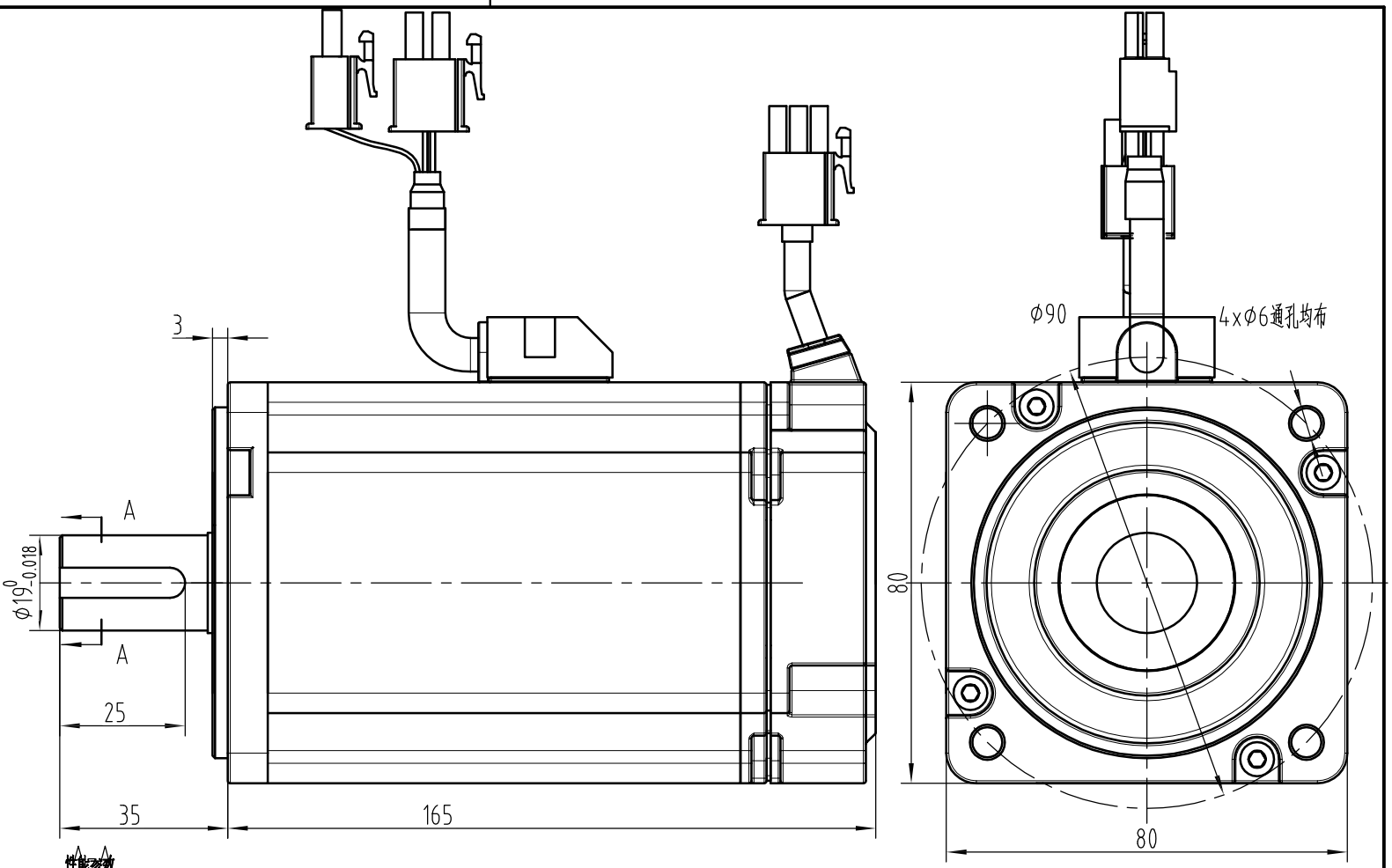

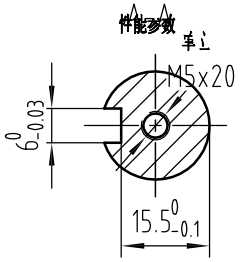

RSMA-M08J3230A-Z		
Parameter		
Rated power	1.0	KW
Rated current	6.5	A
Rated speed	3000	Rpm
Rated torque	3.2	N.m
Peak torque	11.1	N.m
Back EMF	30.2	V/1000r/min
Wire resistance	0.92	Ω
Wire inductance	4.46	mH
Rotor inertia	2.17×10^{-4}	Kg.m²
Torque coefficient	0.5	N.m/A
Voltage	220	VAC
Number of pole pairs	5 pairs of poles	

性能参数 单位

标记	处数	分区	更改文件号	签名	日期

设 计		日 期	
审 核		日 期	
工 艺		日 期	
批 准		日 期	

阶 段 标 记			重 量	比 例
				1: 1
共 张		第 页		

RTELLIGENT

RSMA-M08J3230A-Z